MIKROSPÍNAČE rady "B"

Názov Typ	Prúd (A)	Napätie (V)	Prepínacia dráha (mm)	Nábeh (mm)	Dobeh (mm)	Ovládacia sila (N)	Rozmery (mm)
B 591	6	250~	0,35	0,8	0,1	0,98-1,95	24 x 11,7 x 9
B 593	0,5	250~	0,1	0,5	0,15	0,5-1,5	20 x 10,5 x 7,1
3B 593 T	0,5	48~	-	-	-	9,8	20 x 40,5 x 24
3B 593 H	0,1	48=	-	-	-	4,9	20 x 38,5 x 24
B 611	2~ 0,1=	250~ 250=	0,1	0,5	0,2	1,5-2,6	30,8 x 20 x 11
B 611 1A/1B			1	5	2,5	1,95	32,3 x 23,5 x 13,4 32,3 x 32,2 x 13,4
B 611 2A/2B			0,1	0,8	3,2	8,5	32,3 x 44,3 x 15 32,3 x 50,5 x 15
B 611 3A/3B			0,6	2,5	1,5	1,5	47,2 x 22,3 x 15,6 47,2 x 31 x 15,6
B 611 4A/4B			1,1	2,5	4	0,8	47,2 x 24 x 15,6 47,2 x 32,7 x 15,6
B 611 5			1,2	3	7	9,8	46,9 x 38,6 x 15,7
B 612 1	2~ 0,1=	250~ 250=	0,03-0,07	0,8	3,2	18,5	71 x 55,5 x 23
B 612 2			0,11-0,2	2,3	9	6,9	71 x 72 x 23
B 612 3			0,11-0,2	2,3	7	6,9	71 x 91 x 23
B 613 1	2~ 0,2=	250~ 250=	0,45	1,5	0,5	2,5-5	44 x 15,8 x 12
B 613 2/3			0,45	1,5	0,5	2,5-5	32 x 15,8 x 16,4
B 613 3A			1	1,7	0,5	2,5-5	32 x 15,1 x 16,9
B 614	0,1~	50~	1,2	2,1-2,7	0,9	0,5-0,85	17,5 x 40,1 x 17,5
B 616	16~	380~	0,12	0,6	0,1	5	45 x 26,5 x 17,5

B 591

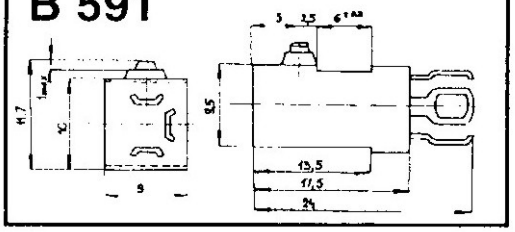

B 593

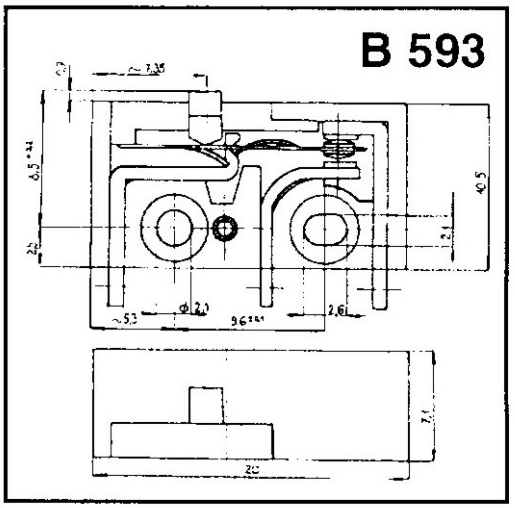

B 611

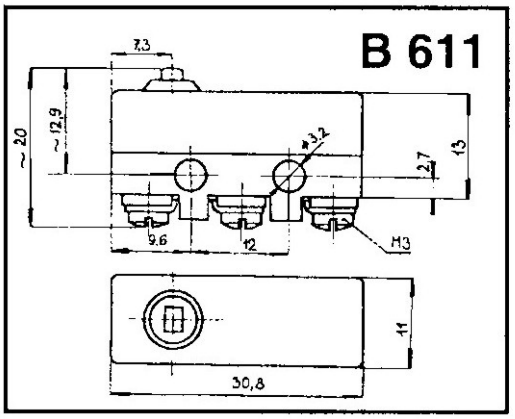

B 611 1A

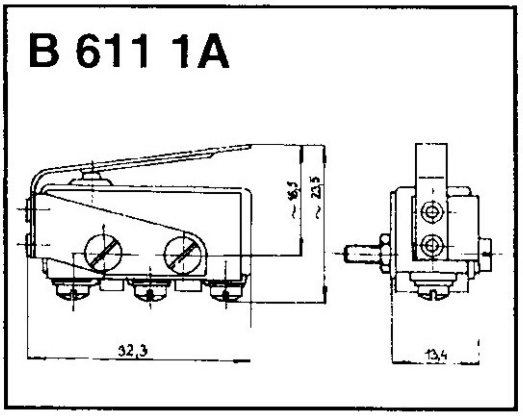

B 611 1B

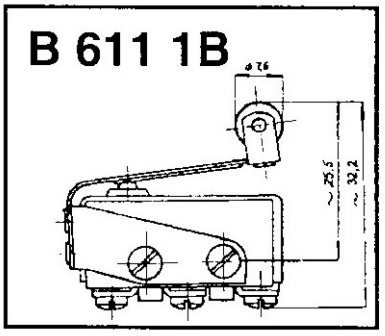

B 611 2A

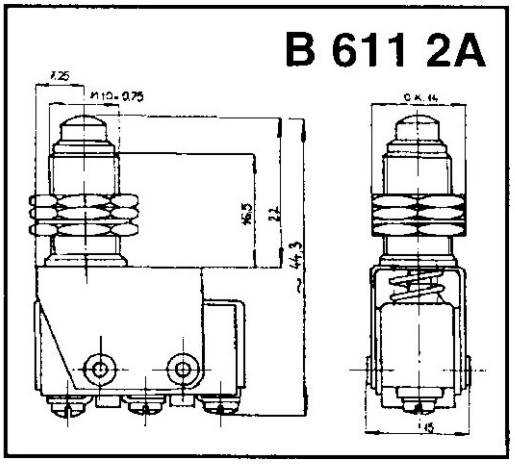

B 611 4A

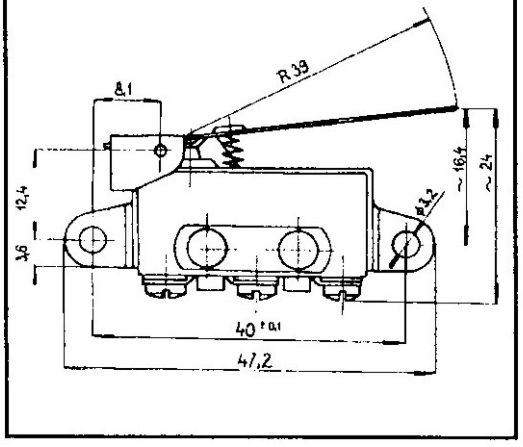

B 611 5

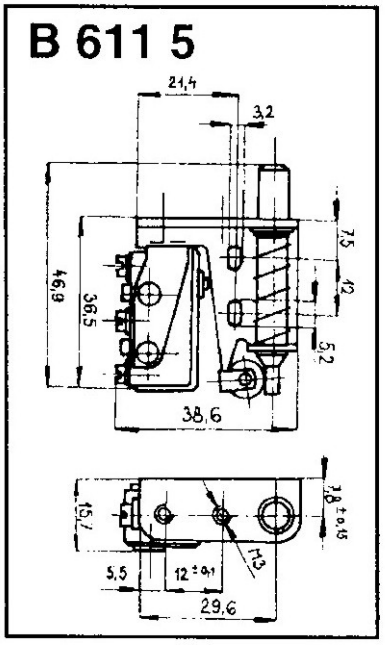
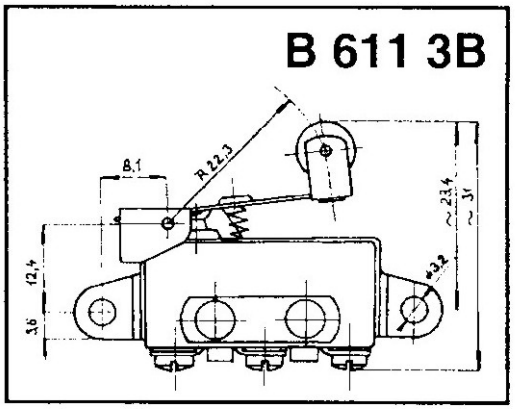
B 611 3B